天井プレート寸法図　（天井取付部金具）

【単位：mm】

WFタイプ

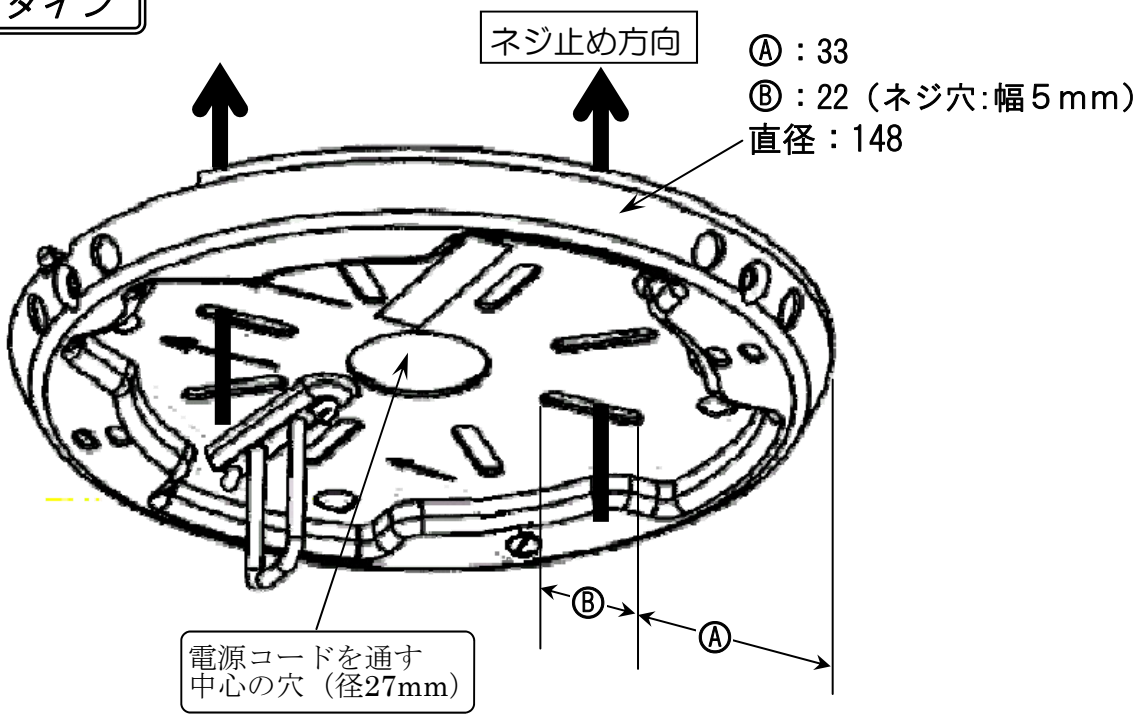
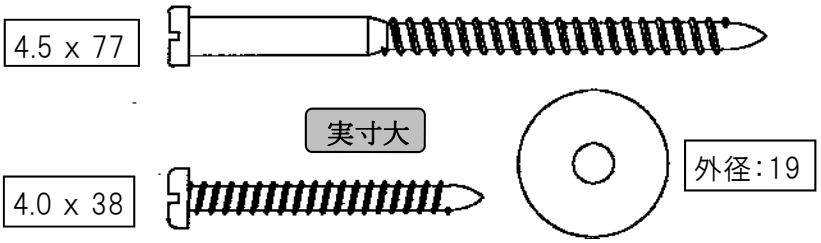
天井プレートのタイプに関わらず、図の様なプレート取付用の２種類の木ネジが２本ずつと、ワッシャーが４個が標準付属部品として入っています。
天井取付部の強度が充分でない場合には、キャノピーの径よりやや大きめの「パネル板」等で天井の補強をして下さい。（機種別重量は資料参考）
マンションなどの「埋め込みローゼッタ」にネジ止する場合は、それに使われているのと同じネジ山の『トラスねじ』（頭の径が大きいナベねじ）と、付属のワッシャーの替わりに『歯付ワッシャー（ロックワッシャー）』を使用して下さい。